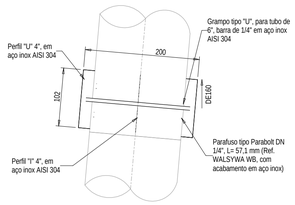

VISTA SUPERIOR - APOIO N° 01 — Esc.: 1 : 5
(Dimensões em mm)

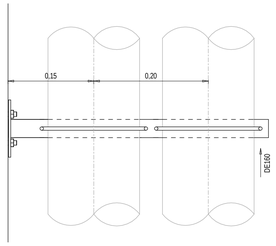

VISTA SUPERIOR - APOIO N° 02 — Esc.: 1 : 5

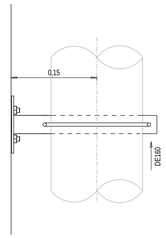

VISTA SUPERIOR - APOIO N° 03 — Esc.: 1 : 5

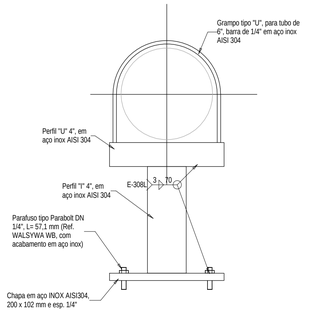

VISTA FRONTAL - APOIO N° 01 — Esc.: 1 : 5

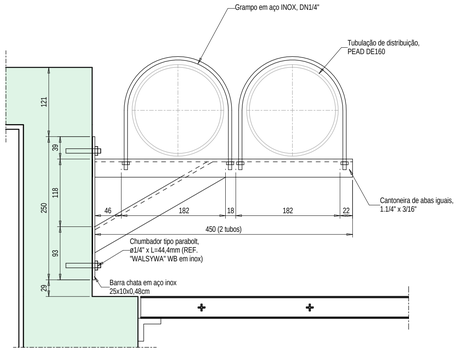

VISTA FRONTAL - APOIO N° 02 — Esc.: 1 : 5

DETALHE DO APOIO N° 02 DAS TUBULAÇÕES DE DISTRIBUIÇÃO
(Dimensões em mm)

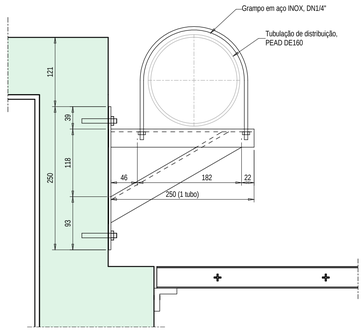

VISTA FRONTAL - APOIO N° 03 — Esc.: 1 : 5

DETALHE DO APOIO N° 03 DAS TUBULAÇÕES DE DISTRIBUIÇÃO
(Dimensões em mm)

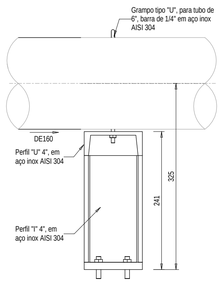

VISTA LATERAL - APOIO N° 01 — Esc.: 1 : 5

DETALHE DO APOIO N° 01 DAS TUBULAÇÕES DE DISTRIBUIÇÃO
(Dimensões em mm)

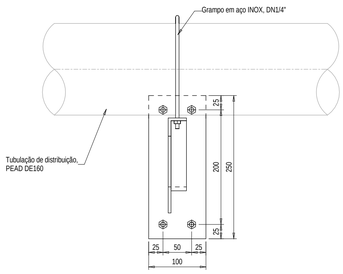

VISTA LATERAL - APOIOS N° 02 E N° 03 — Esc.: 1 : 5
(Dimensões em mm)

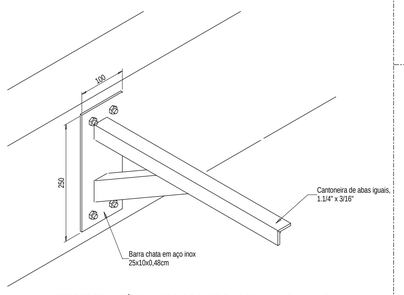

PERSPECTIVA TÍPICA - APOIOS N° 02 E N° 03 — Esc.: 1 : 5
(Dimensões em mm)

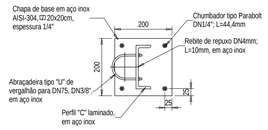

VISTA SUPERIOR - APOIO N° 04 — Esc.: 1 : 10

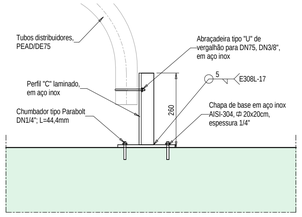

VISTA LATERAL - APOIO N° 04 — Esc.: 1 : 10

DETALHE DO APOIO N° 04 DAS TUBULAÇÕES DE DISTRIBUIÇÃO
(Dimensões em mm)

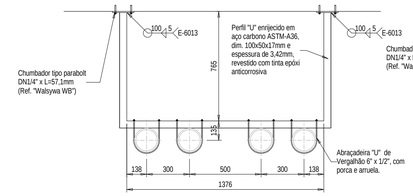

VISTA SUPERIOR - APOIO N° 05 — Esc.: 1 : 20
(Dimensões em mm)

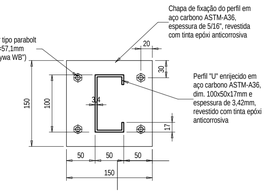

DETALHE DA FIXAÇÃO NA LAJE — Esc.: 1 : 5
(Dimensões em mm)

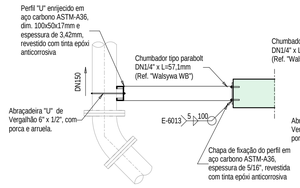

VISTA LATERAL - APOIO N° 05 — Esc.: 1 : 20

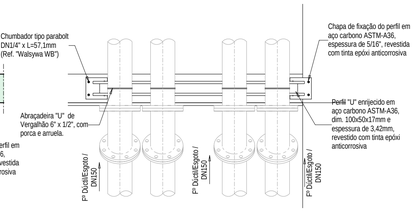

VISTA FRONTAL - APOIO N° 05 — Esc.: 1 : 20

DETALHE DO APOIO N° 05 DAS TUBULAÇÕES DE DISTRIBUIÇÃO
(Dimensões em mm)

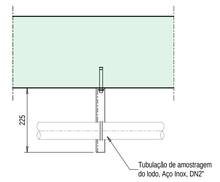

VISTA SUPERIOR - APOIO N° 06 — Esc.: 1 : 10

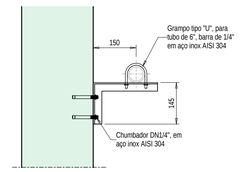

VISTA LATERAL - APOIO N° 06 — Esc.: 1 : 10

DETALHE DO APOIO N° 06 DAS TUBULAÇÕES DE DISTRIBUIÇÃO
(Dimensões em mm)

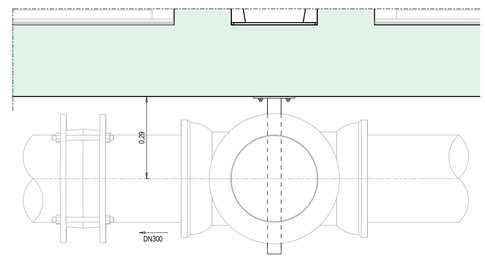

VISTA SUPERIOR - APOIO N° 07 — Esc.: 1 : 10

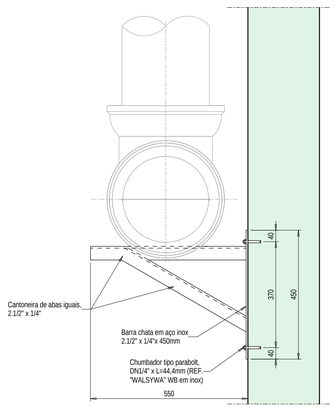

VISTA LATERAL - APOIO N° 07 — Esc.: 1 : 10

DETALHE DO APOIO N° 07 DAS TUBULAÇÕES DE DISTRIBUIÇÃO
(Dimensões em mm)

TABELA DOS APOIOS DAS TUBULAÇÕES

APOIOS	QTD.
01	8
02	32
03	24
04	192
05	2
06	12
07	14
08	2
09	12

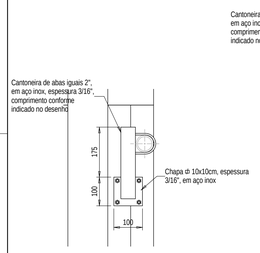

VISTA SUPERIOR - APOIO N° 08 — Esc.: 1 : 10

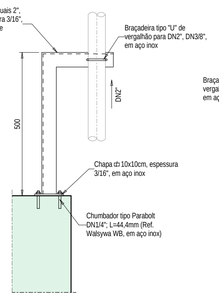

VISTA FRONTAL - APOIO N° 08 — Esc.: 1 : 10

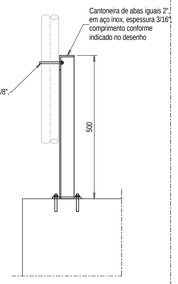

VISTA LATERAL - APOIO N° 08 — Esc.: 1 : 10

DETALHE DO APOIO N° 08 DAS TUBULAÇÕES DE DISTRIBUIÇÃO
(Dimensões em mm)

VISTA SUPERIOR - APOIO N° 09 — Esc.: 1 : 10

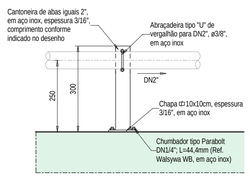

VISTA FRONTAL - APOIO N° 09 — Esc.: 1 : 10

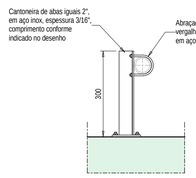

VISTA LATERAL - APOIO N° 09 — Esc.: 1 : 10

DETALHE DO APOIO N° 09 DAS TUBULAÇÕES DE DISTRIBUIÇÃO
(Dimensões em mm)

REVISÃO

No.	DATA	DISCRIMINAÇÃO	AUTORIA	APROVAÇÃO	DOCUMENTO
0	06/17	EMISSÃO			

NOTAS

1-DIMENSÕES E COTAS TOPOGRÁFICAS EM METRO, DIÂMETROS EM MILÍMETRO, EXCETO ONDE SE ENCONTRA OUTRA INDICAÇÃO.
2-TODA A SUPERFÍCIE INTERNA DO REATOR EM CONTATO COM O LÍQUIDO, INCLUSIVE CÂMARA DE GASES, DEVERÁ SER IMPERMEABILIZADA COM PINTURA DE EPÓXI ALCATRÃO DE HULHA POLIAMINA, ALTA ESPESSURA, DE DOIS COMPONENTES. REFERÊNCIA FOSTAR P233 DA FOSBROC.
3-TODO O FUNDO DO REATOR DEVERÁ RECEBER ARGAMASSA DE REGULARIZAÇÃO, BEM COMO, AS PAREDES E PILARES
4-A LAJE DE COBERTURA DEVERÁ SER IMPERMEABILIZADA, GARANTINDO AS MESMAS CARACTERÍSTICAS ESTABELECIDAS.
4-EM TODAS AS CAIXAS, PASSEIOS, TAMPAS, REATORES DE CONCRETO DEVERÁ SER UTILIZADO CIMENTO RESISTENTE AO SULFATO (CP-RS/NBR5737) E PARTES APARENTES DEVERÃO RECEBER PINTURA NA COR CONCRETO NATURAL, REFERÊNCIA "NOVA COR".
5-TODO MATERIAL EM FERRO MALEÁVEL, DEVERÁ RECEBER TRATAMENTO ANTI-ÓXIDO, COM ZINCAGEM A QUENTE POR IMERSÃO, E DEVERÁ SER PINTADO CONFORME PADRONIZAÇÃO DE CORES (PRANCHA CT/E/T/HR/AD/18), INCLUSIVE CONEXÕES E INSPEÇÕES.
6-AS REFERÊNCIAS DO MATERIAL HIDRÁULICO SÃO OS SEGUINTES FABRICANTES:
PVC: LINHA TIGRE.
FERRO FUNDIDO: LINHA SAINT-GOBAIN, PARA ESGOTOS.
FERRO GALVANIZADO: LINHA TUPI, COM RESISTÊNCIA AO ATAQUE QUÍMICO, ESGOTOS.
TUBOS E CONEXÕES REVESTIDOS EM FIBRA DE VIDRO: EDFA.

7-TODAS AS PEÇAS EM FIBRA DE VIDRO DEVERÃO SER CONFECCIONADAS COM OS SEGUINTES MATERIAIS:
- RESINA POLIÉSTER REF. 10.116, REF. DE MARCA "RESANA".
- MANTA DE FIBRA DE VIDRO 450g - FIO ROVING Nº P250, REF. DE MARCA "VITROTEX".
- PINTURA COM PROTEÇÃO UV.
8-AS DIMENSÕES DOS EQUIPAMENTOS, ASSIM COMO AS CARGAS ESTÁTICAS E DINÂMICAS INDICADAS SÃO APENAS REFERENCIAIS, DEVERÃO SER CONFIRMADAS QUANDO DA AQUISIÇÃO DOS MESMOS.
9-TODAS AS CANTONEIRAS DEVERÃO SER EM ESTRUTURA DE CANTONEIRAS INOX ABAS IGUAIS (MÍNIMO 1 1/2" X 1 1/2" X 5/16") COM ESPAÇAMENTO MÍNIMO DE 25cm. FECHAMENTO NA PARTE SUPERIOR COM CHAPA EM ALUMÍNIO XADREZ, ESPESSURA MÍNIMA DE 5/16".
10-TETO (ATÉ 50cm ABAIXO DO NA) E CANALETAS DE SAÍDA DE EFLUENTE DO REATOR, DEVERÃO SER IMPERMEABILIZADOS COM REVESTIMENTO DE POLIURETANO ELASTOMÉRICO, REFERÊNCIA "ZEBRON".

APROVAÇÃO EXTERNA:

RESPONSÁVEL:

DATA:

senha
e.n.g.e.n.h.a.r.i.a

			RUBRICA
DATA: 06/17	DES.	Raissa	
	PROJ.	Luciano de Sá - CREA nº 12.980/D-GO José Guy de Carvalho	
	ENG°	Porfiro José Borges Alves Neto CREA nº 7.792/D-GO	
	COOR.	Francisco Humberto R. da Cunha CREA nº 3.706/D-GO	
CONTRATO/PROJETO: 1713-001	IDENTIFICAÇÃO	C T E T H D R D 0 1 E 0 0	

11ª Avenida, Nº 817, Setor Universitário, Goiânia, Goiás - Fone (62)3202-4777 - E-mail: senha@senha.eng.br

Sae Superintendência Municipal de Água e Esgoto de Catalão
RUA KAVEFRES ABRÃO, Nº 660 - SETOR LEÃO - (8º SÃO FRANCISCO) CEP 75.707-230 - CATALÃO - GO
FONE (064) 3443-6803/3442-7280/3442-7038

LOCALICIDADE: CATALÃO		ORIGEM: SENHA
CONTEÚDO: AMPLIAÇÃO DO SISTEMA DE ESGOTO SANITÁRIO PROJETO EXECUTIVO		NÚMERO DE ORIGEM: C.T / E / T / HDR / D 0 1
ETE - REATOR - MÓDULO 2000 m³ - DETALHES		HISTÓRICO (alteração): E 0 0
HIDRÁULICO DETALHES DO REATOR DETALHES DOS APOIOS DAS TUBULAÇÕES DO REATOR		ESCALA: 1:5 / 1:10 / 1:20
SUPERINTENDENTE: Fernando Vaz de Ulhôa	Fiscal do Projeto: Engº Laryssa Chrystyna P. Antunes CREA nº 7-4365-GO	FOLHA: 01 / 04
		NÚMERO DO ARQUIVO: